CE4 CF - Estrutura de Transição com Chave Fusível

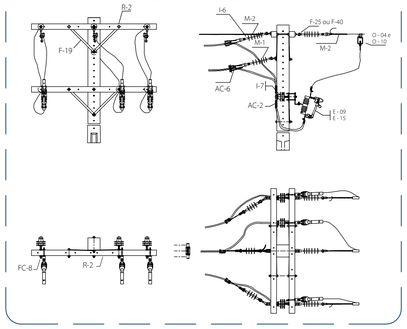

Detalhes do Aterramento

- Aterramento equipamento (Transformador)

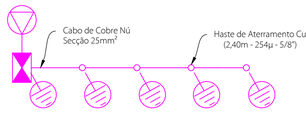

- Aterramento para-raio final rede Média Tensão

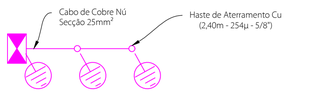

- Aterramento final rede Baixa Tensão



CE 1A - Estrutura para Vão em Tangência com Braço Antibalanço

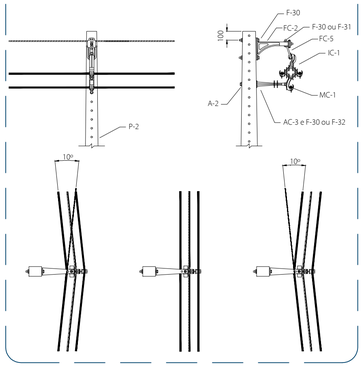

SI1 - Estrutura Tangente e Ângulo

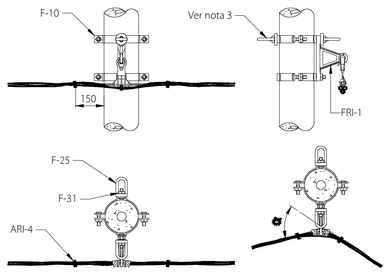

Notas:
1. A estrutura deverá ser usada para ângulos de desvio α ≤ 45°.
2. Para ângulos maiores, usar a estrutura SI 4.
3. Instalar o olhal quando necessário para ligação de consumidores na rede secundária.

SI5 - Estrutura Ancoragem com Seccionamento

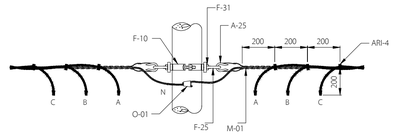

Notas:
1. Estrutura usada para ancoragem sem mudança de seção com interligação de neutro.
2. As pontas dos cabos deverão ser isoladas com capuz elastomérico ou fita de autofusão recoberta com fita isolante de PVC para 90°C.

CE - TR - Estrutura para Instalação de Transformador Trifásico Convencional

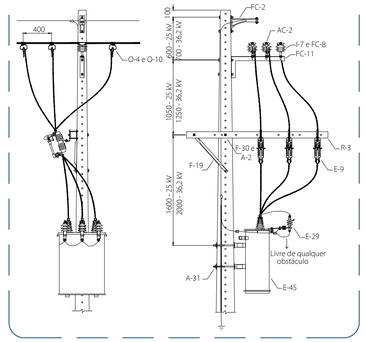

Observações:
- Os cabos cobertos de média tensão projetados não identificados são todos 3#50+9,5mm² 15kV Coberto CA 13,8kV;
- Os cabos secundários de baixa tensão projetados não identificados são todos 1x3#50+35mm² CA AMX;

SI4 - Estrutura Ancoragem sem Seccionamento

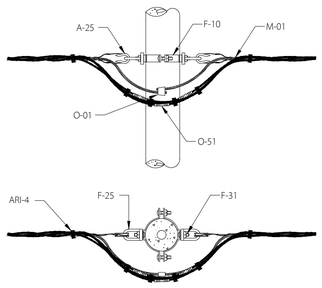

Notas:
- Estrutura usada para encabeçamento duplo.
- Afastar lateralmente as conexões para evitar contato.
- As emendas podem ser realizadas com conectores perfurantes conforme a E-313.0077 no lugar de luvas de emendas pré-isoladas.

SITR - Instalação de Transformador

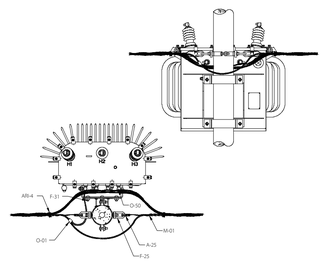

Notas:
- O posicionamento do transformador pode ser alterado convenientemente com o projeto.
- Os cabos devem ser seccionados e em suas extremidades devem ser aplicadas as terminações pré-isoladas especificadas na E-313.0077, e estas conectadas as buchas de BT do Transformador.
- Devem ser instalados para-raios de baixa tensão em cada uma das fases do transformador sempre que o mesmo for instalado em pontos com históricos de falhas por sobretensão.
- Quando o transformador possuir suporte para para-raios de média tensão no tanque, os para-raios devem ser instalados nesse suporte.
- Não pode ser utilizado cabo barramento na ligação do transformador ao cabo da rede secundária.
- Deixar comprimento suficiente dos cabos para a instalação do equipamento de medição.
- Se o condutor neutro for isolado acrescentar dos conectores terminais pré-isolados.

CE3 - Estrutura para Fim de Rede

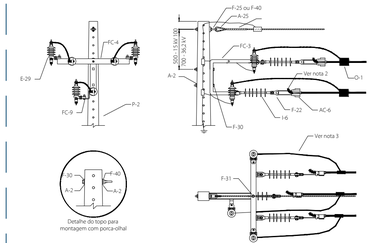

Direitos autorais reservados ao Autor do Projeto conforme Lei Nº 5.194 de 24 de dezembro de 1966 do CREA - Capítulo II - De Responsabilidade e Autoria; E Lei Federal Nº 9610/98, Artigo 7º. A Reprodução Total ou Parcial deste Projeto sem a devida autorização do profissional responsável implica sanções previstas em lei.

RECICLE

Carimbos:

Item	Data	Principais Modificações	Visto
01			
02			
03			

Finalidade: Projeto de Instalações Elétricas em Baixa e Média Tensão para Iluminação Pública.

Endereço: Rua Governador Celso Ramos, S/N - Arapongas - Araranguá - SC.
Coordenadas GPS: UTM X 651852.63 - Latitude
UTM Y 6797343.27 - Longitude

Responsável Técnico:
REUS ENGENHARIA
Assinado de forma digital por FERNANDO REUS MOSENA:06135383906 Dados: 2025.08.05 10:15:59 -03'00'
Fernando Reus Mosena
Engenheiro Eletricista e Segurança do Trabalho
CREA-SC 107080-2

Proprietário(a):
Município de Araranguá
CNPJ.: 82.911.249/0001-13

Padrão: Iluminação Pública | Demanda Estimada (kVA): 1,08 | Conteúdo: Planta Baixa Iluminação

Tipo de Luminária: LED | Protocolo: 8033875453

Data: 10/JUL/25 | Escala:1/1000 | ART: 10008239-4 | Desenho: Fernando Reus Mosena | Revisão: -

Total Pranchas: 02

Prancha Nº: 02

REUS ENGENHARIA
Empresa: Reus Engenharia LTDA
CNPJ.: 22.478.040/0001-86
Endereço: Avenida Antônio Sant' Helena, 81 Sala 01 - Centro - Sombrio - SC CEP 88960 - 000
Contato: contato@reusengenharia.com +55 (48) 3533 - 4069 [Whatsapp]
reusengenharia.com